CM 82S4

Gru idraulica a montaggio rapido

Hydraulic crane with quick assembling
Grue hydraulique à montage rapide
Hydraulischer Schnellmontagekran
Grúa hidráulica de montaje rápido

serie performance

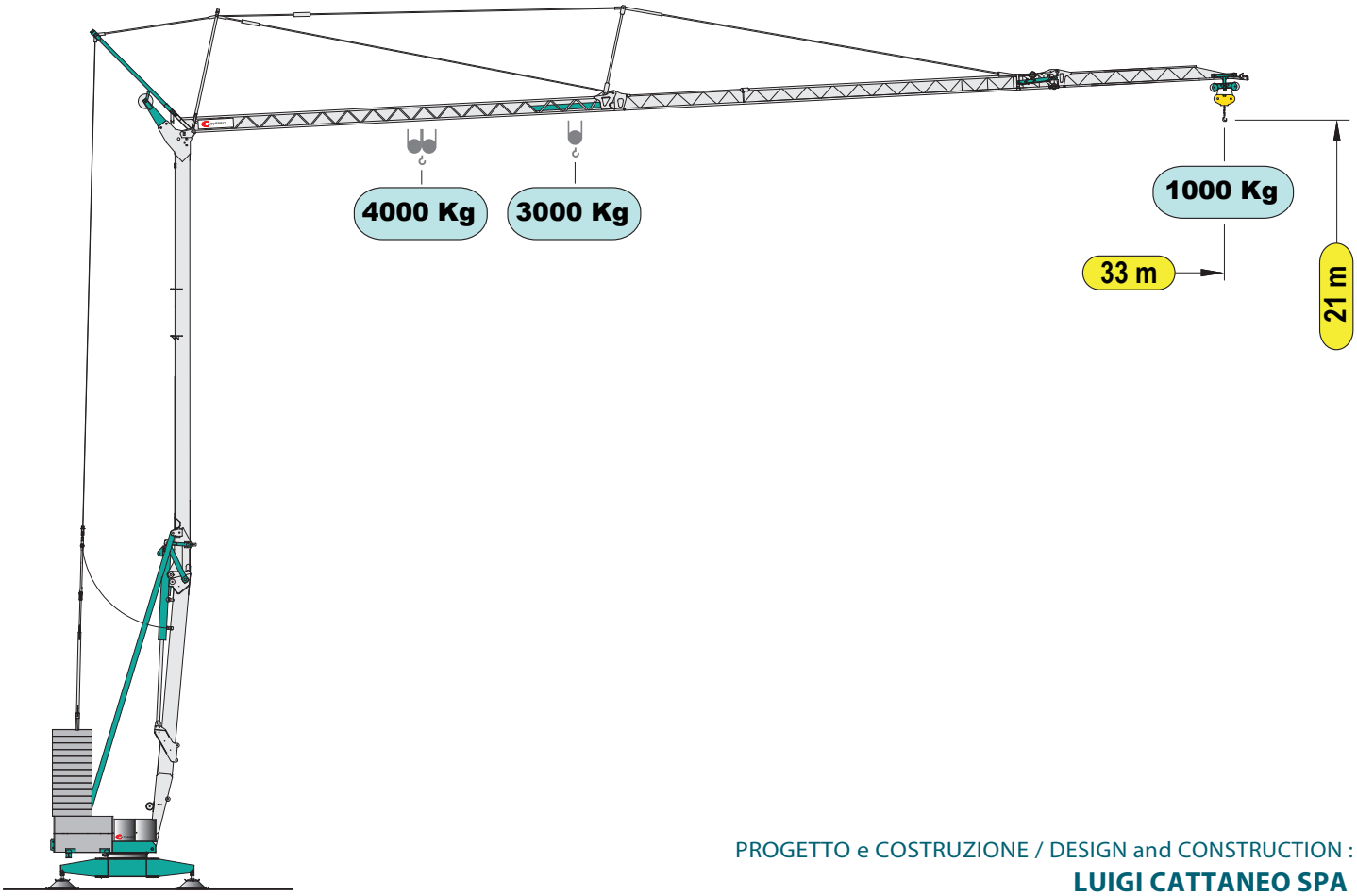

PROGETTO e COSTRUZIONE / DESIGN and CONSTRUCTION :
LUIGI CATTANEO SPA

La LUIGI CATTANEO S.p.A. ringrazia le proprie maestranze, i tecnici progettisti, i responsabili della produzione, i fornitori e tutti coloro che hanno collaborato con entusiasmo alla realizzazione di questo ambizioso progetto. Un ringraziamento va anche ai clienti che ci dimostrano la loro fiduica e ai collaboratori che si impegnano a far conoscere questa macchina sul mercato.

www.cattaneogru.it

CATTANEO

CE

LWA 96 dB

EN 14439 C25

DIN 15018-H1/B3

CM 82S4

Nessun componente elettrico sul braccio e sulle parti alte della gru
No electrical component on the jib and the top of the crane

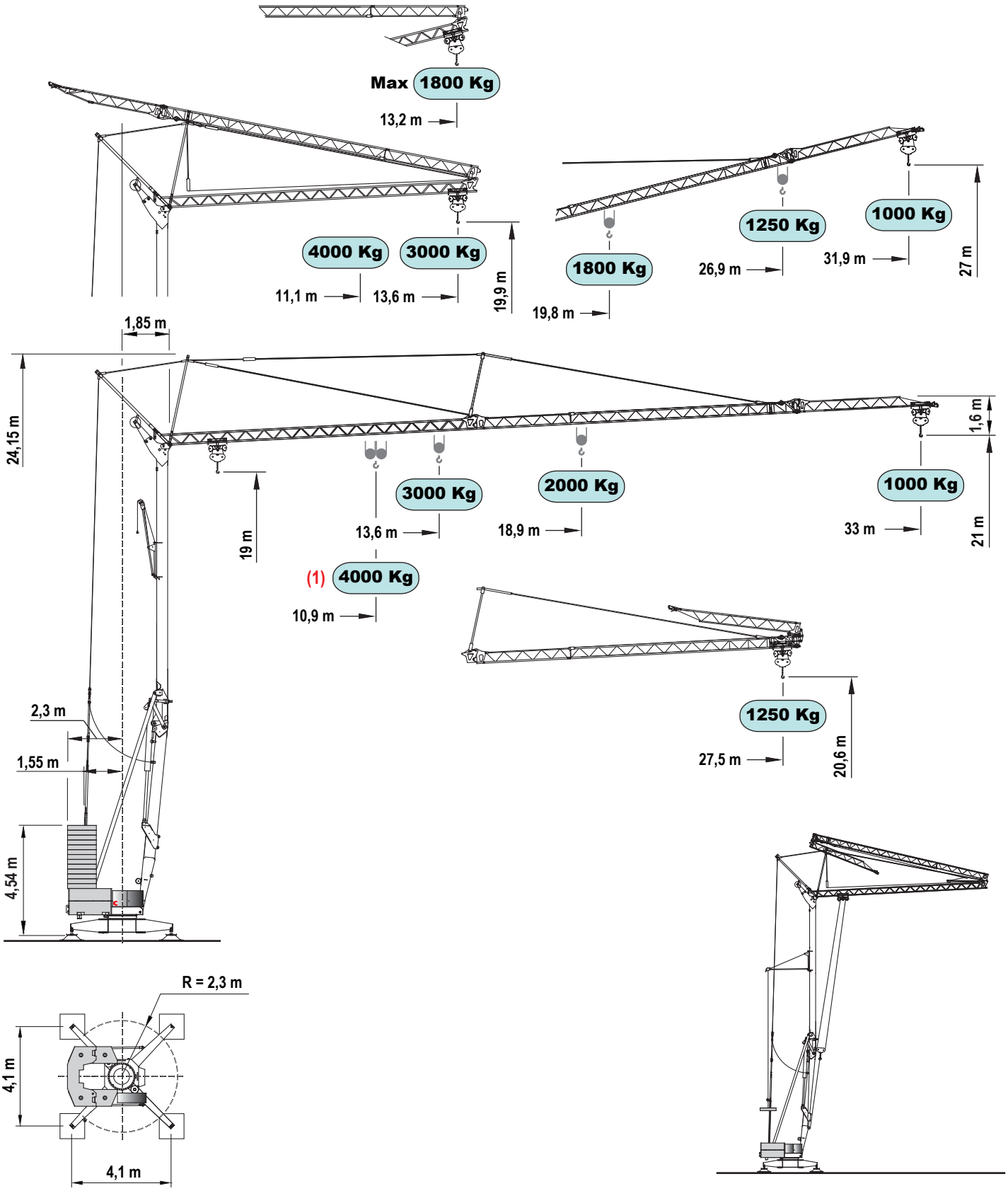

Curve di carico	kg	4000	3500	3000	2500	2000	1900	1800	1700	1600	1500	1400	1300	1250	1100	1000
Load diagrams	m	10.9	12.1	13.7	15.8	18.9	19.7	20.6	21.5	22.6	23.9	25.2	26.9	27.5	30.6	33.0
Courbes de charge	m	11.1	12.3	13.9	16.0	19.1	19.9	20.8	21.7	22.8	24.1	25.4	27.0	**27.5**		
Lastkurven	m							19.8	20.9	21.9	23.1	24.4	25.9	26.9	29.6	**31.9**
Curvas de cargas																

Prestazioni - Performances - Prestations - Leistungen - Prestaciones

	kW	400V - 50Hz 16 kW				
	kW/g/min			1°	2°	3°	4°
inverter	11/1400		m/min	4	20	35	50
			kg	3000	3000	2000	1000
inverter (1)	11/1400		m/min	2	10	17,5	25
			kg	4000	4000	2000	1000
inverter	3/1400	m/min	25 - 50				
inverter	3,7/900	g/min	0,3 - 0,9				

(1) Optional

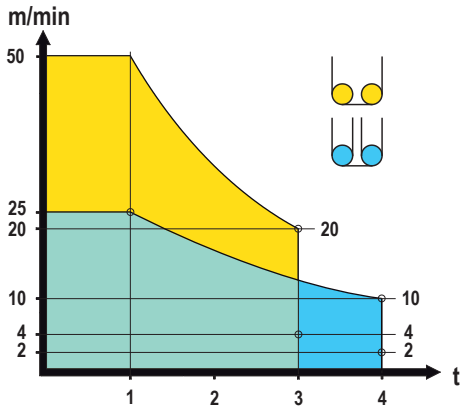

Montaggio - Erection - Montage - Montage - Montaje

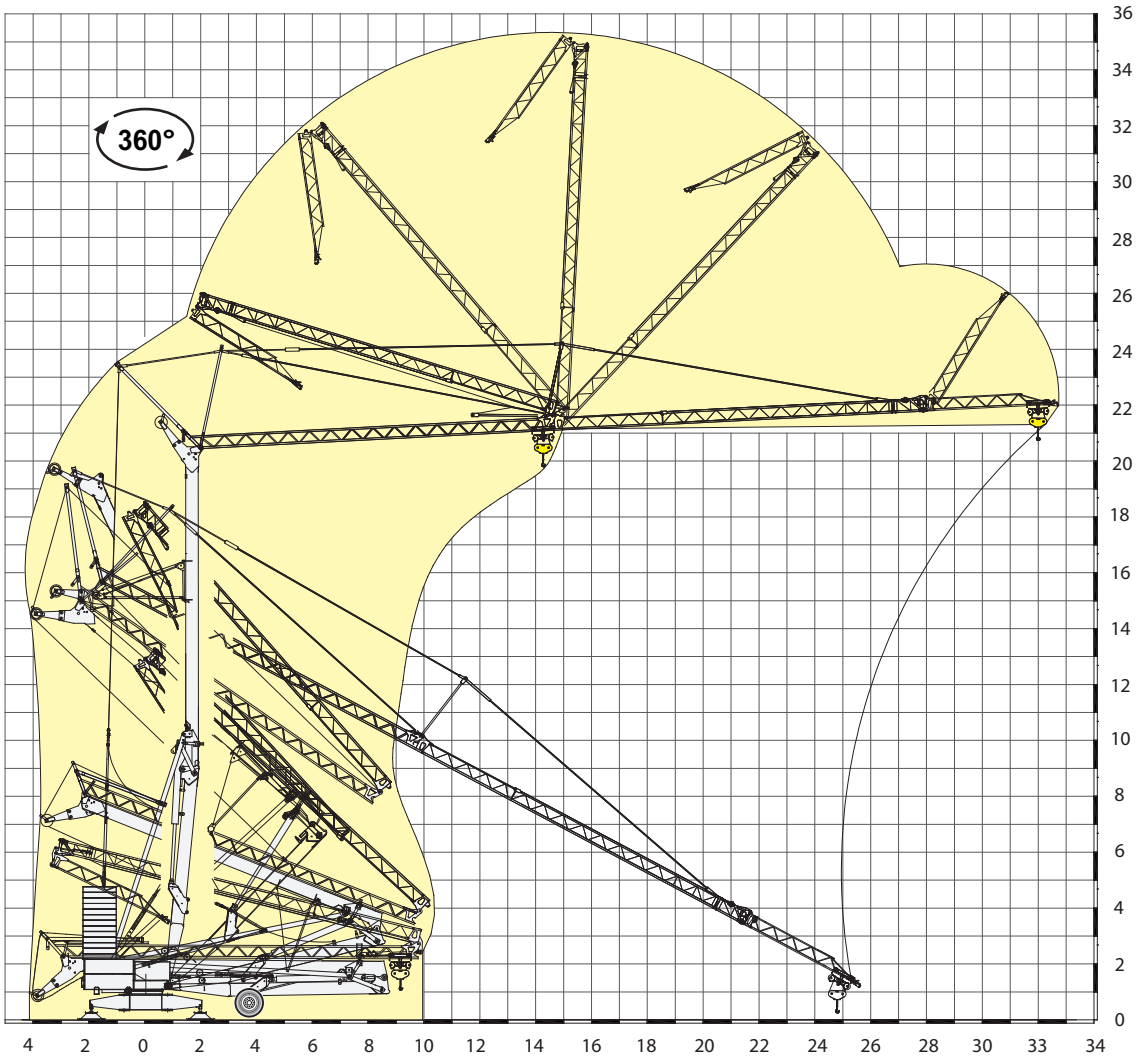

Documento commerciale non contrattuale - This commercial document is not legally binding
Document commercial non contractuel - Unverbindliches Vertriebsdokument
Documento commercial no contractual

Contrappeso in lastre di cemento armato - Ferro-concrete ballast slabs
Contrepoids en plaques de béton armé - Gegengewicht aus Betonplatten - Lastre en hormigón armado

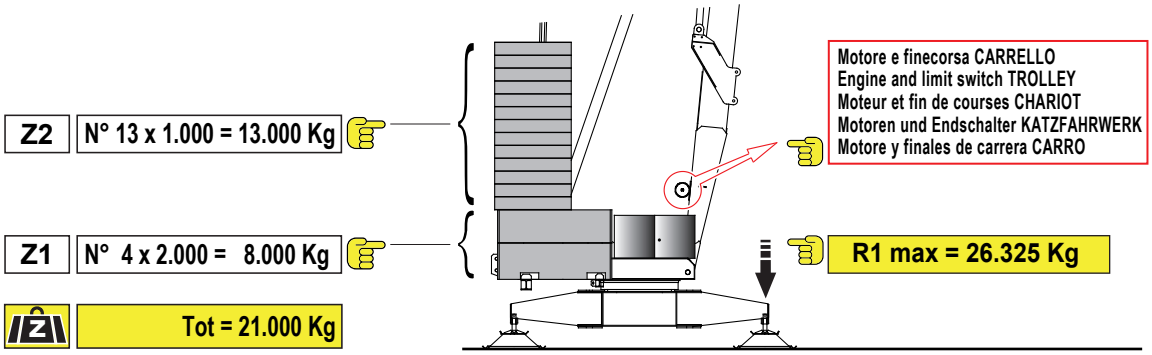

Trasporto - Transport - Transport - Transport - Transporte

13.500 kg

Trasporto in sagoma su autoarticolato
Transport in loading gauge on articulated lorry

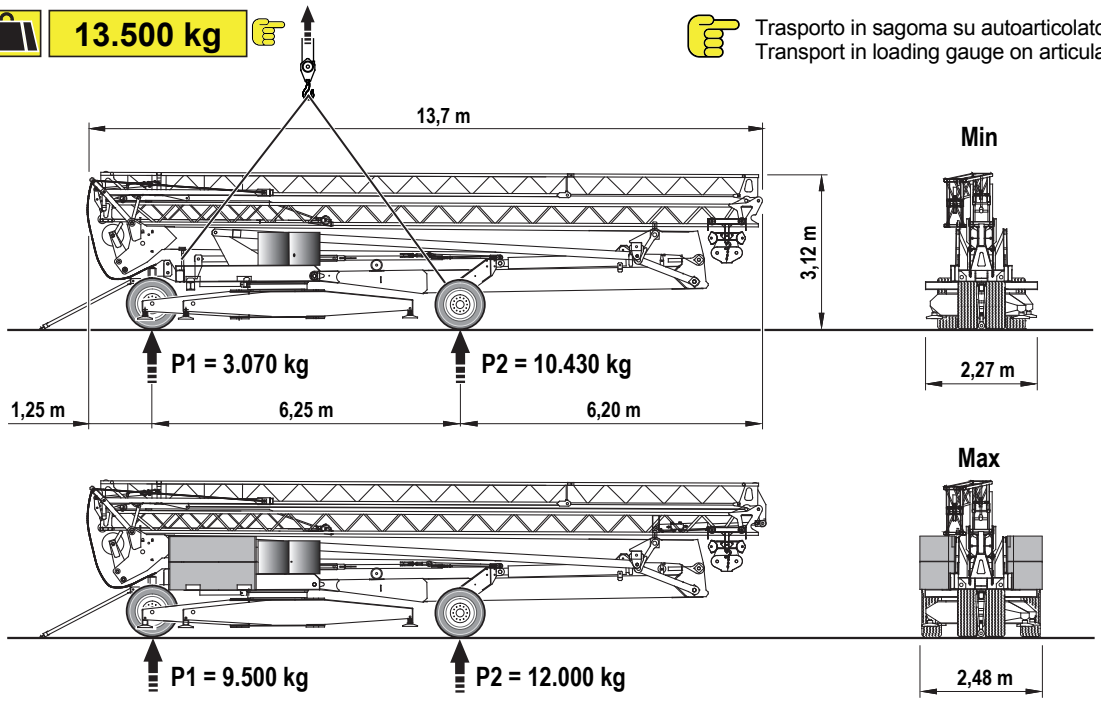

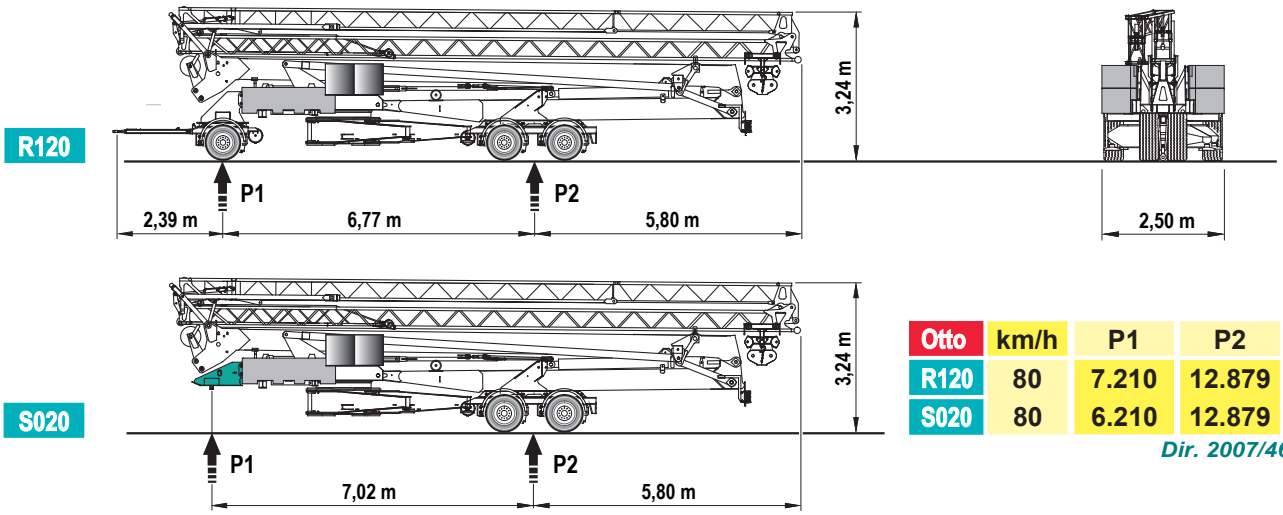

Otto	km/h	P1	P2	
R120	80	7.210	12.879	kg
S020	80	6.210	12.879	kg

Dir. 2007/46/CE

CATTANEO

Luigi Cattaneo S.p.A.
via Trieste, 14 - 20020 Magnago (MI) Italia
tel. +39 331 657132 - fax +39 331 305460
www.cattaneogru.it - e-mail: cattgru@tin.it

Rev. 12/2014

Specifiche suscettibili di variazioni senza preavviso - Specifications subject to modification without notice - Spécifications susceptibles de modification sans avis préalable - Technische Daten und Angaben unter Vorbehalt - Especificaciones susceptibles de variación sin previo aviso